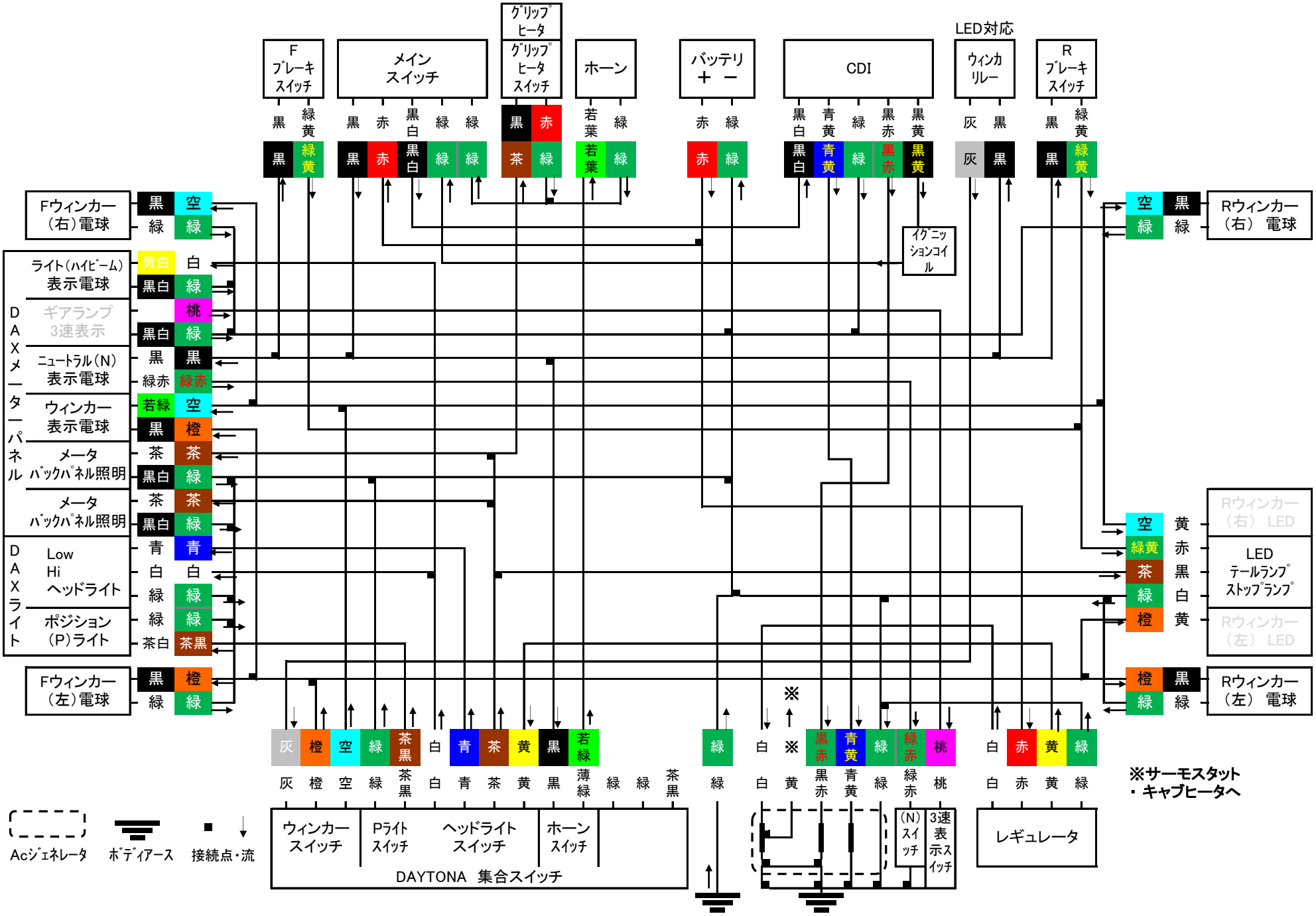
F ﾌﾞﾚｰｷ ｽｲｯﾁ
メイン スイッチ
ｸﾞﾘｯﾌﾟ ヒータ
ｸﾞﾘｯﾌﾟ ヒータ ｽｲｯﾁ
ホーン
バッテリ ＋ －
CDI
LED対応
ｳｨﾝｶ ﾘﾚｰ
R ﾌﾞﾚｰｷ ｽｲｯﾁ
黒 緑黄
黒 赤 黒白 緑 緑
黒 赤
若葉 緑
赤 緑
黒白 青黄 緑 黒赤 黒黄
灰 黒
黒 緑黄
Fウィンカー（右）電球
黒 空
緑 緑
ﾗｲﾄ(ﾊｲﾋﾞｰﾑ) 表示電球
黄白 白
黒白 緑
ｷﾞｱﾗﾝﾌﾟ 3速表示
桃
黒白 緑
ﾆｭｰﾄﾗﾙ(N) 表示電球
黒 黒
緑赤 緑赤
ｳｨﾝｶｰ 表示電球
若緑 空
黒 橙
ﾒｰﾀ ﾊﾞｯｸﾊﾟﾈﾙ照明
茶 茶
黒白 緑
ﾒｰﾀ ﾊﾞｯｸﾊﾟﾈﾙ照明
茶 茶
黒白 緑
DAXﾒｰﾀｰﾊﾟﾈﾙ
Low Hi ﾍｯﾄﾞﾗｲﾄ
青 青
白 白
緑 緑
ﾎﾟｼﾞｼｮﾝ (P)ﾗｲﾄ
緑 緑
茶白 茶黒
DAXﾗｲﾄ
Fｳｨﾝｶｰ（左）電球
黒 橙
緑 緑
ｲｸﾞﾆｯｼｮﾝｺｲﾙ
空 黒
緑 緑
Rｳｨﾝｶｰ（右） 電球
空 黄
緑黄 赤
茶 黒
緑 白
橙 黄
Rｳｨﾝｶｰ（右） LED
LED ﾃｰﾙﾗﾝﾌﾟ ｽﾄｯﾌﾟﾗﾝﾌﾟ
Rｳｨﾝｶｰ（左） LED
橙 黒
緑 緑
Rｳｨﾝｶｰ（左） 電球
※
灰 橙 空 緑 茶黒 白 青 茶 黄 黒 若緑
灰 橙 空 緑 茶黒 白 青 茶 黄 黒 薄緑 緑 緑 茶黒
緑 白 ※ 黒赤 青黄 緑 緑赤 桃
緑 白 黄 黒赤 青黄 緑 緑赤 桃
白 赤 黄 緑
白 赤 黄 緑
※サーモスタット・キャブヒータへ
ウィンカー スイッチ
Pﾗｲﾄ ｽｲｯﾁ
ヘッドライト スイッチ
ホーン ｽｲｯﾁ
DAYTONA 集合スイッチ
(N) ｽｲｯﾁ
3速表示ｽｲｯﾁ
レギュレータ
Acｼﾞｪﾈﾚｰﾀ
ﾎﾞﾃﾞｨｱｰｽ
接続点・流

↓